HISTORIE PŘÍPRAVY NOVÉ TRASY D PRAŽSKÉHO METRA

Ing. David Krása
METROPROJEKT Praha a.s.

Dopravní podnik hlavního města Prahy

PRA HA
PRA GUE
PRA GA
PRA G

NOVÁ TRASA PRAŽSKÉHO METRA I.D

VLÁDA ČESKOSLOVENSKÉ SOCIALISTICKÉ REPUBLIKY

Výtisk č. 11

USNESENÍ

VLÁDY ČESKOSLOVENSKÉ SOCIALISTICKÉ REPUBLIKY

ze dne 9. srpna 1967 č. 288

k výsledkům sovětské expertízy dopravního systému v Praze.

Vláda

po projednání vysoce oceňuje pomoc a závěry sovětské expertízy komplexního řešení rozvoje městské hromadné dopravy v Praze provedené v době od 13. června do 12. července 1967 a na základě společné zprávy ministra-předsedy Státní komise pro techniku, ministra dopravy a primátora hlavního města Prahy o průběhu a výsledcích sovětské expertízy a na základě doporučení obsažených v závěrech expertízy

I. bere na vědomí

1. závěry sovětské expertízy s tím, že budou v maximálním rozsahu využity při dalších pracích při upřesňování směrného územního plánu a na řešení dopravního systému v Praze,

2. doporučení sovětské expertízy vyloučit přechodnou etapu tramvajového spojení v podzemí v centru města a přistoupit bezprostředně k vybudování metra jako cílového řešení kolejového dopravního systému v hlavním městě s tím, že I. etapa metra bude vybudována a provozována nejpozději do roku 1978; ruší se vládní usnesení č. 1035/1962, 239/1965 a 437/1966 v těch částech, které se týkají podzemní tramvaje,

3. že budování metra již v I. etapě předpokládá vypracování studie uvedené v oddíle II bod 1/a usnesení;

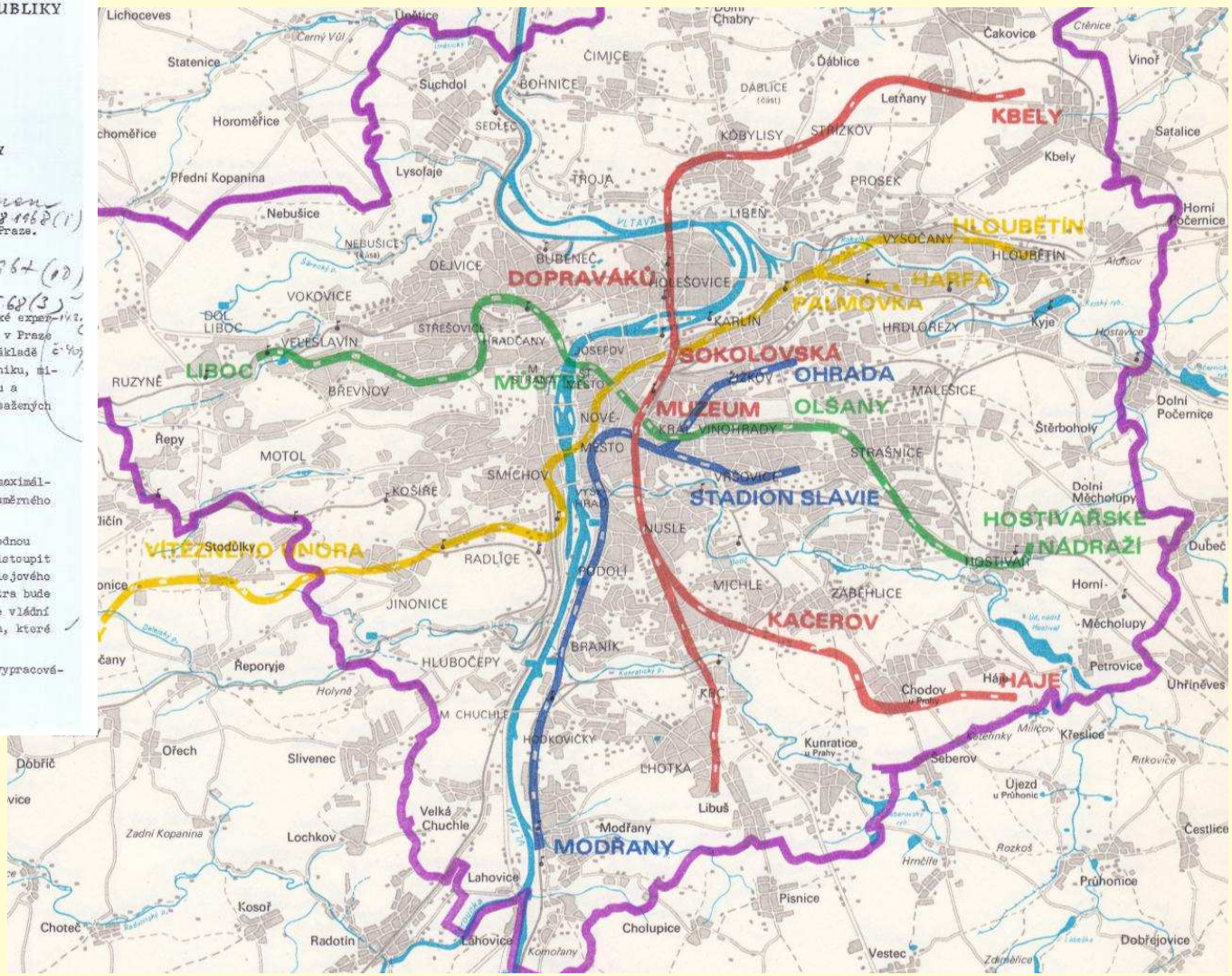

Rozhodnutí - vybudovat v Praze metro, studie 1972

Historie přípravy nové trasy metra I.D v Praze, Ing. David Krása

METROPROJEKT PRAHA A.S.

NOVÁ TRASA PRAŽSKÉHO METRA I.D

Základní dopravně urbanistické důvody pro novou trasu

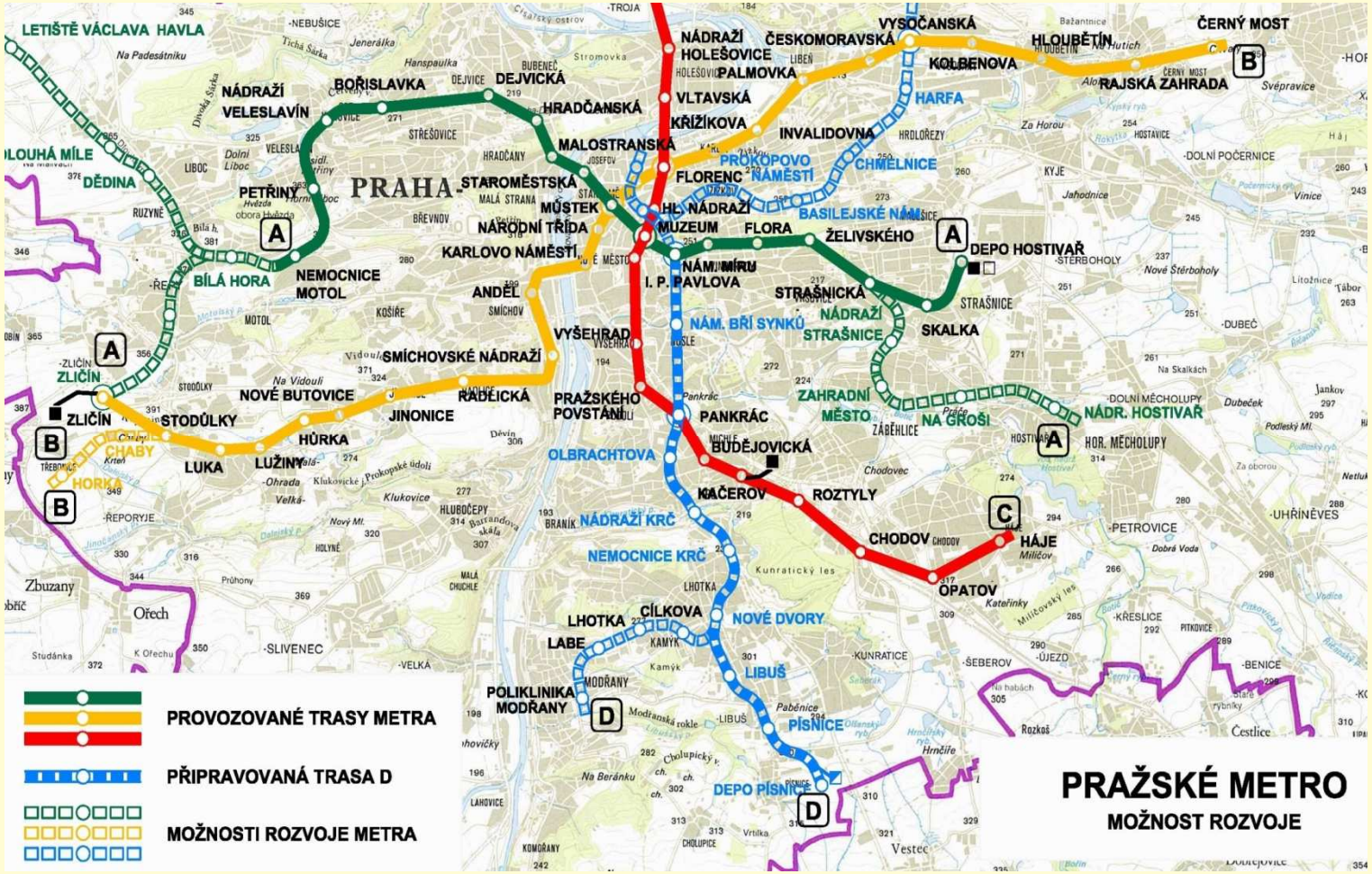

Zvýšení komfortu hromadné dopravy podél trasy

Vytvoření jižního terminálu a přínos pro ŽP ve městě

METROPROJEKT PRAHA A.S.

NOVÁ TRASA PRAŽSKÉHO METRA I.D

Základní údaje o trase metra I.D

Provozní délka trasy D	10,6 km
Počet stanic trasy D	10

(z toho 4 ražené a 5 hloubených a 1 povrchová stanice)

Základní kompatibilita s trasami A, B, C

Etapizace výstavby (důvody)

1. Pankrác – Depo Písnice
2. Pankrác – Náměstí Míru

Možnosti rozvoje třemi směry

Provozované trasy A, B, C

Provozní délka tras A, B, C	65,1 km
Počet stanic	61
Počet cestujících za rok	456 820 000
Cestujících průměrně za den	1 566 000

Páteř systému hromadné dopravy v Praze

METROPROJEKT PRAHA A.S.

Dopravní systém s automatickým provozem („driverless“)

Moderní, plně automatizovaný systém metra v souladu s aktuálním trendem v technologii dopravních systémů

Výhody:

- **vyšší provozní spolehlivost**,
- **nižší provozní náklady** oproti klasickým vlakům s řidičem,
- možnost **operativního přizpůsobení grafikonu** provozním potřebám, včetně synchronizace intervalů na přestupu s linkou C (Pankrác).

Poznámka: V průběhu přípravy projektu byl návrh dopravního systému několikrát změněn.

NOVÁ TRASA PRAŽSKÉHO METRA I.D

Stav přípravy projektu

Pro nově navrhovanou trasu metra D Náměstí Míru - Depo Písnice byla zpracována dokumentace pro územní rozhodnutí (**DÚR**), na základě které byl v r.2011 vydán kladný posudek vlivu stavby na životní prostředí (**EIA**).

Územní rozhodnutí bylo vydáno v říjnu 2013 a po vyřešení odvolání **nabylo právní moci** v červenci 2014.

V r. 2014 byla dokončena dokumentace pro stavební povolení (**DSP**) pro úsek Pankrác - Depo Písnice a v r. 2015 pro úsek Pankrác - Náměstí Míru a Depo.

Byla zpracována **Studie proveditelnosti** trasy metra I.D, s cílem vytvoření podkladu pro žádost o **spolufinancování** stavby **z fondů EU**. Výsledky splňují požadovaná kritéria ekonomické efektivnosti.

06/2016 Byla podána žádost o stavební povolení pro úsek ID1 (bez depa).

Konec roku 2016 - problém na kritické cestě - **získání práv k nemovitostem**. Snaha vedení města uvést projekt do života - řešení - **postupné zahajování** úseků, kde to je možné - **fázování**.

NOVÁ TRASA PRAŽSKÉHO METRA I.D

Cíle fázování postupu výstavby úseku Pankrác - Depo Písnice

- Postupně zahajovat stavbu po fázích, kde je možné získat SP.
- Dokončit a zprovoznit celý úsek Pankrác - Depo Písnice jako jeden celek, zprovoznění dílčích fází se nepředpokládá, maximálně jako nezbytné provizorní řešení na dobu určitou.

METROPROJEKT PRAHA A.S.

Fázování Pankrác - Olbrachtova - Depo Písnice

1. Fáze: Úsek Pankrác - Olbrachtova (2 stanice, 1 úsek a spojka C-D)

2. Fáze: Úsek Olbrachtova (mimo stanici) - Depo Písnice (vč. vlakového depa), 6 stanic, 6 úseků

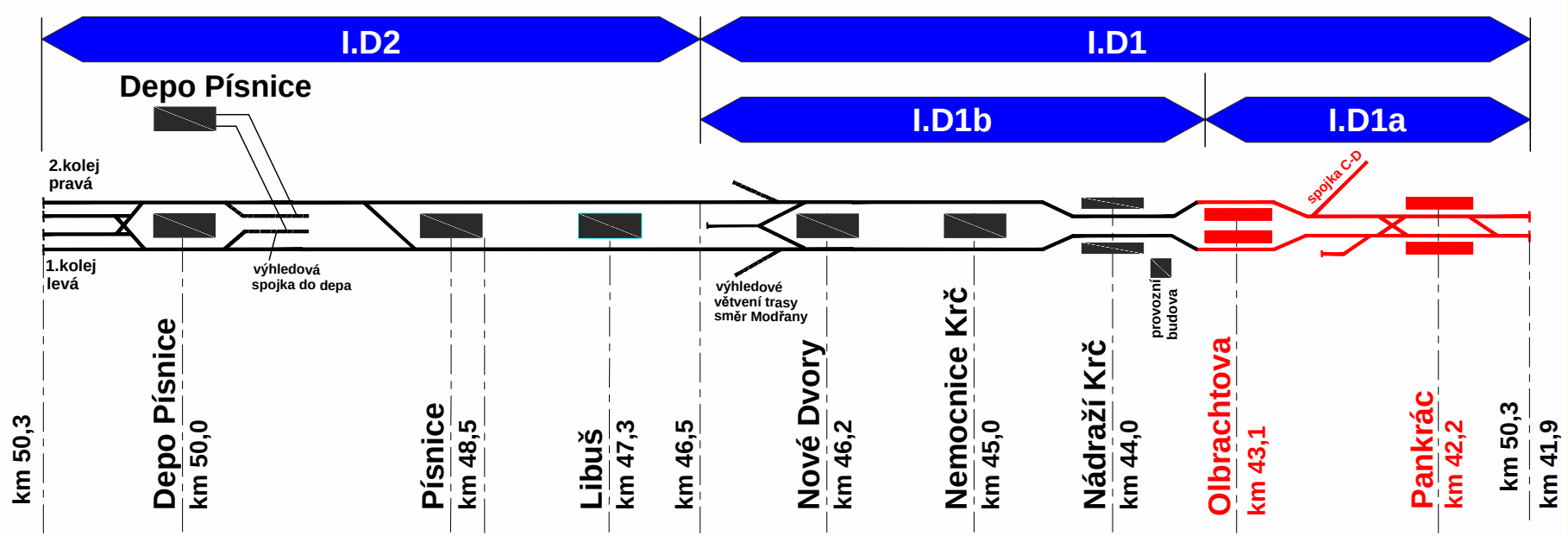

Pankrác – lhůta výstavby, dopad do postupu výstavby tunelů

Fáze 0 - Doplňující geologický průzkum

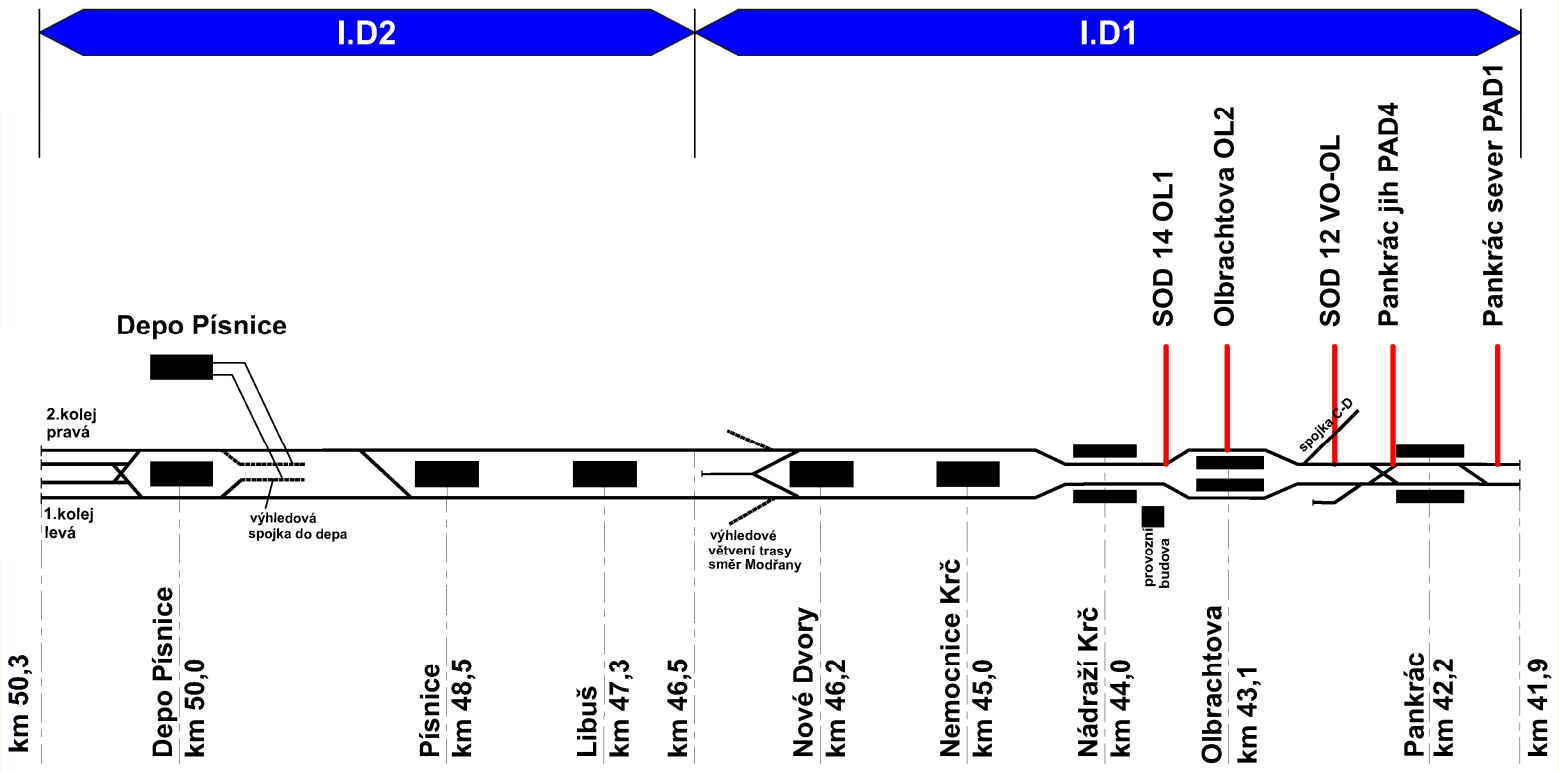

Fáze 0 - podzemní díla prováděná hornickým způsobem, nad rámec dosavadních průzkumů

Cíl - získání informací pro návrh a provedení ražených stanic, eliminace případných budoucích vícenákladů; pro stanice Pankrác a Olbrachtova je navrženo 5 lokalit, nejdůležitější je Pankrác - jih.

Téměř všechna průzkumná díla budou začleněna do budoucích konstrukcí metra s min. zvýšením nákladů.

NOVÁ TRASA PRAŽSKÉHO METRA I.D

Předpokládaný další postup přípravy a realizace

- **Doplňující geologický průzkum** - zpracování DPS, ohlášení, tendr, realizace od cca poloviny r. 2018.
- **1. fáze Pankrác - Olbrachtova** - zajištění práv k pozemkům, zpracování DPS, obstarání SP, tendr, realizace od r. 2019.
- Stanice **Nádraží Krč** a **Nemocnice Krč** - uzavření dohody s vlastníky pozemků o společné výstavbě stanic metra a developerských projektů.
- Stanice **Nové Dvory, Libuš, Písnice a Depo Písnice** - získání práv k pozemkům cestou společného podniku DPP a soukromého investora.
- **2. fáze Olbrachtova - Depo Písnice**, s možností dílčího fázování (případně i zprovoznění) do stanice Nové Dvory - zpracování DPS, obstarání SP, tendr, realizace
- **Dopravní systém** pro automatické metro (vlaky, zabezpečovací zař., napájení vlaků, oddělovací stěny) - zpracování DPS, tendr, dodávka
- **Zkušební provoz** automatických vlaků Pankrác - Olbrachtova
- Uvedení trasy D do provozu pro cestující

METROPROJEKT PRAHA A.S.

NOVÁ TRASA PRAŽSKÉHO METRA I.D

Urbanistický přínos nové trasy metra

a jeho vývoj

Největší urbanistické přínosy pro rozvoj města zajistí právě první (jižní) etapa **Pankrác - Depo Písnice**.

Okolí stanic, zejména na jihu, je **otevřeno možnostem další urbanizace**.

Cílem bylo vytvořit v rozvojových územích takové návrhy **stanic metra**, aby bylo výhledově možné jejich **jednoduché začlenění do budoucích rozvojových projektů**, pokud vzniknou.

Výstupy do uličního parteru jsou proto navrženy v podobě co nejjednodušších lehkých konstrukcí, se srozumitelným umístěním a orientací.

NOVÁ TRASA PRAŽSKÉHO METRA I.D

Olbrachtova
ražená dvojlodní stanice

Nemocnice Krč
hloubená stanice

METROPROJEKT PRAHA A.S.

NOVÁ TRASA PRAŽSKÉHO METRA I.D

Nové Dvory
ražená jednolodní stanice

Depo Písnice
hloubená stanice

METROPROJEKT PRAHA A.S.

NOVÁ TRASA PRAŽSKÉHO METRA I.D

Náměstí Míru - detail přestupu - 3D model

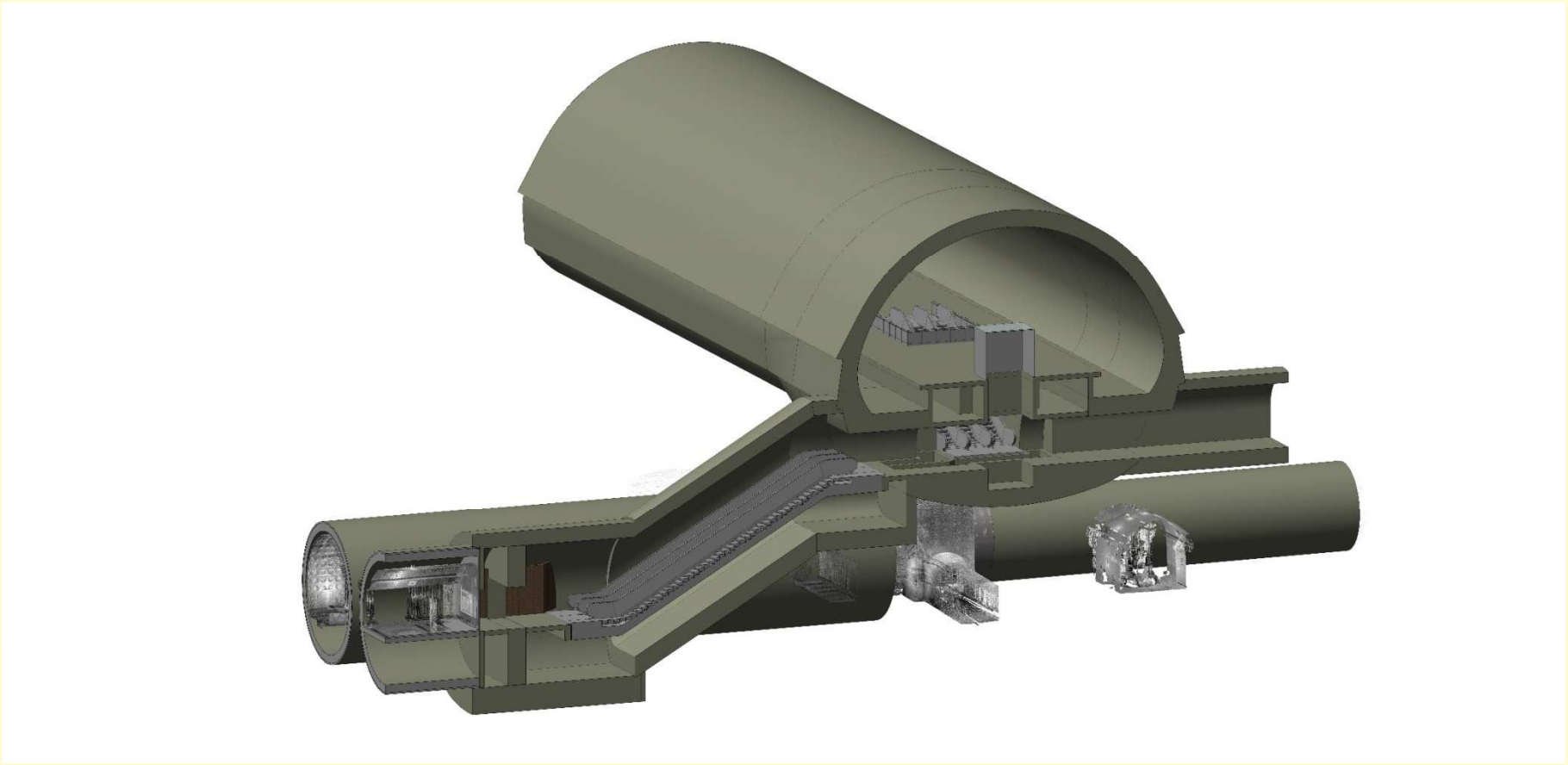

NOVÁ TRASA PRAŽSKÉHO METRA I.D

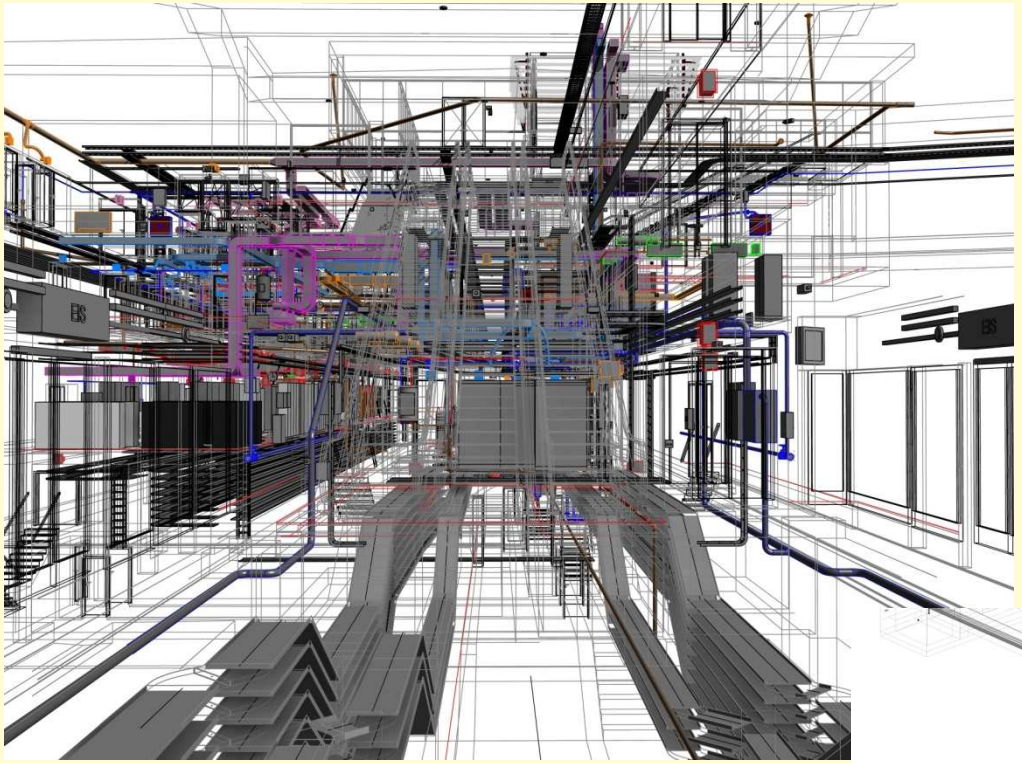

Stanice Písnice - 3D model

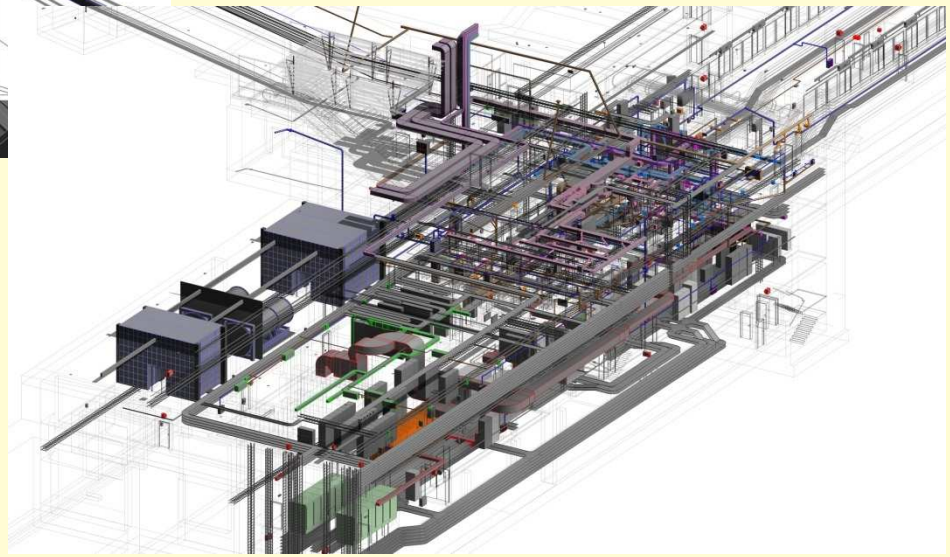

Děkuji za pozornost